COMPAQ

SLR tapedrive

Gebruikershandleiding

Tweede editie (januari 1998)
Artikelnummer 340622-332
Compaq Computer Corporation

Kennisgeving

De informatie in deze uitgave kan zonder enige kennisgeving worden gewijzigd.

COMPAQ COMPUTER CORPORATION AANVAARDT GEEN AANSPRAKELIJKHEID VOOR TECHNISCHE FOUTEN, DRUKFOUTEN OF WEGLATINGEN IN DEZE PUBLICATIE; OOK AANVAARDT COMPAQ COMPUTER CORPORATION GEEN AANSPRAKELIJKHEID VOOR INCIDENTELE SCHADE OF VOOR SCHADE DIE WORDT VEROORZAAKT DOOR VERSTREKKING, EVENTUELE ONDOELMATIGHEID OF GEBRUIK VAN DIT MATERIAAL. COMPAQ COMPUTER CORPORATION WIJST ELKE EXPLICIETE, IMPLICIETE OF WETTELIJK VOORGESCHREVEN GARANTIE AF EN WIJST EXPLICIET DE IMPLICIET VERONDERSTELDE GARANTIE VAN VERHANDELBAARHEID, GESCHIKTHEID VOOR EEN BEPAALD GEBRUIK, GOEDE NAAM EN TEGEN INBREUKEN VAN DE HAND.

Deze uitgave bevat informatie die onder het copyright valt. De handleiding of een gedeelte daarvan mag niet worden gekopieerd of op andere wijze vermenigvuldigd zonder voorafgaande schriftelijke toestemming van Compaq Computer Corporation.

© 1997 Compaq Computer Corporation.
Alle rechten voorbehouden. Gedrukt in Groot-Brittannië.

De software die in deze handleiding wordt beschreven, valt onder een licentie-overeenkomst of een geheimhoudingsovereenkomst. De software mag alleen worden gebruikt of gekopieerd volgens de bepalingen van de overeenkomst.

Compaq, Deskpro, Fastart, Compaq Insight Manager, SystemPro, Systempro/LT, ProLiant, ROMPaq, QVision, SmartStart, NetFlex, QuickFind, PaqFax en ProSignia zijn als handelsmerk gedeponeerd bij het U. S. Patent and Trademark Office.

Netelligent, Systempro/XL, SoftPaq, QuickLock en QuickBlank zijn handelsmerken en/of dienstmerken van Compaq Computer Corporation.

Microsoft, MS-DOS, Windows en Windows NT zijn gedeponeerde handelsmerken van Microsoft Corporation.

Andere productnamen in deze publicatie kunnen handelsmerken en/of gedeponeerde handelsmerken zijn van hun respectievelijke houders.

Handleiding Compaq SLR tapedrive

Tweede editie (januari 1998)
Artikelnummer:340622-332

Inhoud

Informatie over deze handleiding

Tekstconventies.......vii
Symbolen in tekst....... viii
Help opvragen....... viii
Website van Compaq....... viii
Telefoonnummers.......ix

Hoofdstuk 1
Specificaties

Capaciteit van de drive....... 1-1
De prestaties van de drive....... 1-1
Gegevenscompressie....... 1-1
Specificaties, compatibiliteit en formaten van de cartridge....... 1-2
Inhoud van de doos....... 1-3

Hoofdstuk 2
De drive installeren

Vereisten....... 2-1
Hulpmiddelen....... 2-1
Controller....... 2-1
Software....... 2-1
Het systeem voorbereiden....... 2-2
De SCSI-ID van de drive instellen....... 2-2
Plaats van het jumperblok....... 2-3
De SCSI-ID selecteren....... 2-3
De drive installeren....... 2-4
De drive met montagebeugels installeren....... 2-6
De drive zonder montagebeugels installeren....... 2-8
De verlengkabel voor de voeding installeren....... 2-9
Het systeem weer in elkaar zetten....... 2-9
De installatie voltooien....... 2-9

Hoofdstuk 3
De drivers installeren

De juiste drivers 3-1
Novell IntranetWare/NetWare 3-3
ASPI-ondersteuning 3-4
Microsoft Windows NT 3-6
Microsoft Windows 95 3-7
SCO OpenServer 3-8
SCO UnixWare 3-9
IBM OS/2 3-10
SunSoft Solaris 3-11
Banyan VINES 3-12

Hoofdstuk 4
De drive bedienen en reinigen

Bediening 4-2
Lampje op het voorpaneel 4-2
Ejectknop 4-3
Cartridge gebruiken en opslaan 4-4
Cartridge laden en verwijderen 4-5
Cartridge opnieuw opwinden 4-6
Cartridge voorzien van schrijfbeveiliging 4-7
Gegevenscompressie inschakelen 4-7
Richtlijnen voor het reinigen 4-7
Reinigingsprocedure 4-7

Hoofdstuk 5
Problemen oplossen

Snelle controlelijst 5-2
Apparaatcontroles 5-2
Softwarecontroles 5-2
Bronconflicten oplossen 5-4
Het werkblad systeemconfiguratie invullen 5-4
De voeding van de drive controleren 5-6
De drive controleren 5-6

Problemen oplossen *verfolg*

Software controleren 5-7
Sensecodes 5-7
Problemen oplossen in Novell IntranetWare/Netware 5-8
Problemen in Microsoft Windows NT oplossen 5-8
Problemen oplossen in SCO OpenServer 5-12
Problemen in IBM OS/2 oplossen 5-13
Problemen oplossen in Banyan VINES 5-13
Problemen in ArcServe voor NT oplossen 5-15
Problemen in ArcServe for Netware oplossen 5-18
Recente wijzigingen controleren 5-20
Terugkerende storingen verhelpen 5-21
De firmware upgraden 5-22
De firmware met een cartridge upgraden 5-23
De firmware met behulp van de optie-ROMPaq upgraden 5-23

Appendix A
Internationale kennisgevingen

Federal Communications Commission Notice A-1
Class B Equipment A-1
Declaration of Conformity for Products Marked with FCC Logo, United States Only A-2
Modifications A-2
Cables A-2
Canadian Notice (Avis Canadien) A-3
Class B Equipment A-3
Europese kennisgeving A-3
Japanese Notice A-4
Class B Equipment A-4
Australian Notice A-4

Appendix B
Elektrostatische ontlading

Aardingsmethoden B-2

Appendix C
Configuratie-opties voor de drive

Plaats van het jumperblok C-1
De jumpers identificeren........ C-2
Een SCSI-ID selecteren........ C-3
De SCSI-ID in een SCO OpenServer-omgeving configureren........ C-4
Buspariteit inschakelen/ uitschakelen........ C-4
Testen........ C-4

Index

Informatie over deze handleiding

Deze gebruikershandleiding bevat stapsgewijze instructies voor de installatie van de SLR tapedrive en kan worden gebruikt als naslagmateriaal voor het gebruik van het apparaat en het oplossen van problemen.

Tekstconventies

In deze handleiding worden de volgende conventies gebruikt om tekstelementen te onderscheiden:

Toetsen	Toetsen worden vetgedrukt weergegeven. Een plusteken (+) tussen twee toetsen betekent dat ze gelijktijdig moeten worden ingedrukt.
DOOR DE GEBRUIKER IN TE VOEREN OPDRACHTEN	De door de gebruiker in te voeren opdrachten hebben een ander lettertype en verschijnen in hoofdletters.
BESTANDSNAMEN	Bestandsnamen worden in cursieve hoofdletters weergegeven.
Menu-opties, Opdrachtnamen, Dialoogvensternamen	De eerste letter van deze tekstelementen is een hoofdletter.
OPDRACHTEN, NAMEN VAN DIRECTORY'S EN NAMEN VAN SCHIJFEENHEDEN	Deze worden altijd in hoofdletters weergegeven.
Typen	Als u informatie moet *typen*, typt u de gevraagde informatie en drukt u daarna **niet** op **Enter**.
Enter	Als u informatie moet *invoeren*, typt u de informatie en drukt u op **Enter**.

Symbolen in tekst

De volgende aanwijzingen kunnen in deze handleiding voorkomen. Zij hebben de volgende betekenis.

WAARSCHUWING: Geeft aan dat u lichamelijk letsel met mogelijk fatale gevolgen riskeert als u de aanwijzingen niet opvolgt.

VOORZICHTIG: Deze mededeling geeft aan dat het niet opvolgen van de aanwijzingen in de tekst schade aan de apparatuur of informatieverlies kan veroorzaken.

BELANGRIJK: Geeft een nadere toelichting of specifieke instructies.

OPMERKING: Geeft commentaar, wetenswaardigheden en interessante informatie.

Help opvragen

Als u een probleem heeft en in deze handleiding geen oplossing ervoor kunt vinden, kunt u op de volgende lokaties terecht voor verdere informatie en uitleg.

Website van Compaq

Op de Website van Compaq vindt u informatie over dit product en de nieuwste drivers, Flash ROM bestanden en internationale telefoonnummers voor technische ondersteuning. U krijgt toegang tot de Website van Compaq door u aan te melden bij Internet op het adres

http://www.compaq.nl.

Telefoonnummers

Neem voor meer informatie contact op met uw Compaq dealer of service provider. Voor informatie over de dichtstbijzijnde Compaq dealer of service provider bij u in de buurt kunt u contact opnemen met Compaq (telefoonnummer 0182-565805).

Op de Compaq website op http://www.compaq.nl vindt u telefoonnummers voor technische ondersteuning.

Hoofdstuk 1
Specificaties

Dit hoofdstuk bevat informatie over de volgende onderwerpen:

- De capaciteit van de drive
- De prestaties van de drive
- Gegevenscompressie
- Specificaties, compatibiliteit en formaten van de cartridge
- Inhoud van de doos

Capaciteit van de drive

De Compaq SLR tapedrive is een tapedrive voor een 0,25 inch tapecartridge, die 8 GB gecomprimeerde gegevens of 4 GB niet-gecomprimeerde gegevens kan lezen of wegschrijven. De drive biedt een goedkope vorm van gegevensbeveiliging voor workstations en servers op het niveau van gegevensinvoer.

De prestaties van de drive

De maximale overdrachtssnelheid van de Compaq SLR tapedrive is:

- 760 KB/seconde voor gecomprimeerde gegevens
- 380 KB/seconde voor niet-gecomprimeerde gegevens

Gegevenscompressie

De drive gebruikt de Lempel-Ziv algoritmen voor gegevenscompressie waarmee gegevens tot maximaal de helft kunnen worden gecomprimeerd. De functie voor gegevenscompressie is standaard ingeschakeld, maar kan softwarematig worden uitgeschakeld.

Specificaties, compatibiliteit en formaten van de cartridge

BELANGRIJK: Aanbevolen wordt alleen tapecartridges te gebruiken van door Compaq aangeraden leveranciers, te weten Sony en Imation.

De drive ondersteunt de standaard QIC-formaten uit de volgende tabel.

Tabel 1-1

QIC-formaat	Capaciteit cartridge	Product van Imation	Product van Sony
QIC-4GB	8,0 GB (gecomprimeerd) of4,0 GB (niet-gecomprimeerd)	Magnus 4.0	QD9400
QIC-2GB-DC	2,5 GB	Magnus 2.5	QD9250
	2,0 GB	Magnus 2.0	
QIC-1000	1,2 GB	Magnus 1.2	QD9120
	1,0 GB	Magnus 1.0	
QIC-525	525 MB	DC-6525	QD6525
	320 MB	DC-6320	
QIC-150	250 MB	DC-6250	QD6250
	150 MB	DC-6150	QD6150

OPMERKING: De Compaq SRL tapedrive biedt volledige achterwaartse compatibiliteit (lezen en schrijven) tussen de in de bovenstaande tabel genoemde formaten.

Inhoud van de doos

De doos waarin de SLR tapedrive wordt geleverd bevat het volgende:

- Een Compaq SLR drive met geïnstalleerde montagebeugels
- Extra bevestigingsschroeven
- Een gegevenscartridge
- Een reinigingscartridge
- Een Wide-to-Narrow SCSI-adapter
- Een verlengkabel voor de voeding

Hoofdstuk 2
De drive installeren

Dit hoofdstuk bevat informatie over het installeren van de drive in:

- De schijfpositie voor verwisselbare media in een workstation of server
- Een externe opslageenheid

OPMERKING: In het vervolg van deze gebruikershandleiding wordt de term "systeem" in plaats van "workstation" en/of "server" gebruikt.

Vereisten

Voor de installatie heeft u het volgende nodig:

Hulpmiddelen

- Torx T-15 schroevendraaier
- Cd met SmartStart en ondersteunende software

Controller

U wordt aangeraden uw systeem uit te rusten met een 32-bit Fast-SCSI-2 controller of een recentere controller die de Compaq SLR tapedrive volledig ondersteunt.

Software

Zie hoofdstuk 3 „De drivers installeren“ voor informatie over de software die u nodig heeft, en waar u deze software kunt vinden.

Het systeem voorbereiden

Voorafgaande aan de installatie moet u het volgende doen:

1. Sluit het systeem op een normale manier af.
2. Zet het systeem uit.
3. Zet alle externe randapparatuur uit die op het systeem is aangesloten.
4. Maak alle netsnoeren los - eerst uit de stopcontacten en vervolgens uit het systeem en de randapparatuur.
5. Ontkoppel de signaalkabels van de externe randapparatuur.

De SCSI-ID van de drive instellen

Aangezien elk apparaat op dezelfde SCSI-bus een unieke ID moet hebben, k het nodig zijn de ID van de drive vóór de installatie in te stellen.

BELANGRIJK: Uw drive is door Compaq ingesteld op SCSI-ID = 6. Zie appendix C "Configuratie-opties voor de drive" voor meer informatie over het instellen van de SCSI-ID van de drive in een SCO OpenServer-omgeving.

De SCSI-ID van de drive wordt geselecteerd met een jumperblok dat zich op de achterkant van de drive bevindt.

Plaats van het jumperblok

Het jumperblok bevindt zich op de achterkant van de drive.

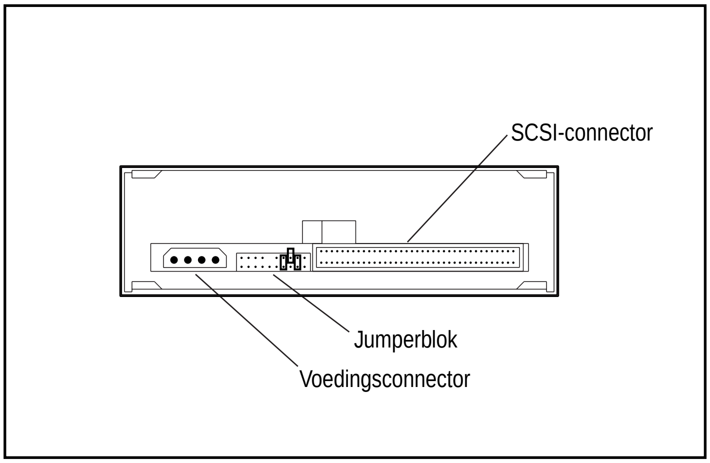

Afbeelding 2-1. De achterkant van de Compaq SLR tapedrive

De SCSI-ID selecteren

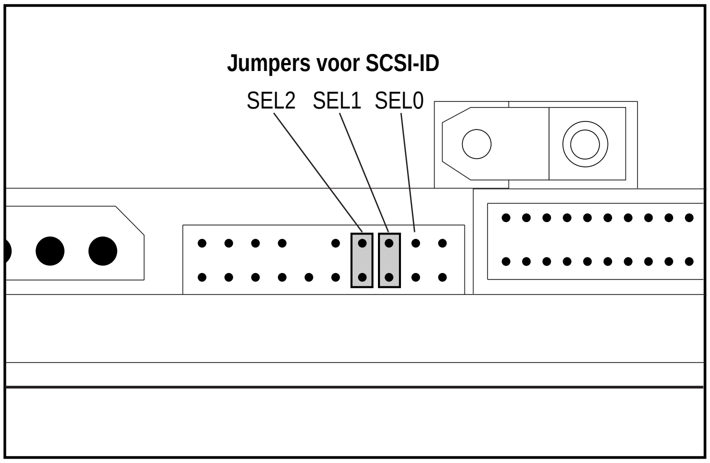

Afbeelding 2-2. Selectiejumpers voor de SCSI-ID

BELANGRIJK: Gebruik SCSI-ID =7 niet. Deze is gereserveerd voor SCSI-controllers.

Tabel 2-1
Selecteren van de SCSI-ID

SEL2	SEL1	SEL0	SCSI-ID
OPEN	OPEN	OPEN	0
OPEN	OPEN	GESLOTEN	1
OPEN	GESLOTEN	OPEN	2
OPEN	GESLOTEN	GESLOTEN	3
GESLOTEN	OPEN	OPEN	4
GESLOTEN	OPEN	GESLOTEN	5
GESLOTEN	GESLOTEN	OPEN	6
GESLOTEN	GESLOTEN	GESLOTEN	7

OPMERKING: De term "GESLOTEN" in deze tabel betekent dat de jumper is geïnstalleerd.

De drive installeren

Raadpleeg de documentatie die bij het systeem wordt geleverd, voor specifieke instructies over toegang tot de schijfpositie voor verwisselbare media waarin de drive wordt geïnstalleerd.

WAARSCHUWING: Om het risico van een elektrische schok of schade aan de apparatuur te beperken moet u de voeding naar het systeem uitschakelen door alle netsnoeren uit het stopcontact of uit het systeem te halen.

WAARSCHUWING: Sommige Compaq systemen kunnen gevaarlijk hoge energieniveaus produceren. U beperkt als volgt het risico op lichamelijk letsel:

- Probeer niet de veiligheidsvergrendelingen te verbreken die voorkomen dat u in contact komt met gedeelten met een gevaarlijk hoog energieniveau.
- Verricht geen reparaties aan onderdelen in afgesloten gedeelten van het systeem of in gedeelten die zijn beveiligd met een veiligheidsvergrendeling. Reparaties aan het systeem moeten alleen worden uitgevoerd door bevoegde onderhoudsmonteurs met ervaring in onderhoud van computerapparatuur en producten die gevaarlijk hoge energieniveaus produceren.

WAARSCHUWING: Maak gebruik van de aardingsvoorziening van het netsnoer en schakel deze niet uit om het risico van een elektrische schok of schade aan de apparatuur te beperken. Dit apparaat moet worden aangesloten op een geaard stopcontact. De geaarde stekker is een belangrijke beveiligingsvoorziening.

VOORZICHTIG: Elektrostatische ontlading kan elektronische onderdelen beschadigen. Zorg voor een goede aarding voordat u met een installatieprocedure begint. Zie appendix B "Elektrostatische ontlading" voor meer informatie.

BELANGRIJK: De drive wordt geleverd met montagebeugels. De schijfposities voor verwisselbare media in sommige systemen zijn zodanig opgebouwd, dat u eerst de montagebeugels moet verwijderen voordat u de drive kunt installeren. Raadpleeg de documentatie bij het systeem.

De drive met montagebeugels installeren

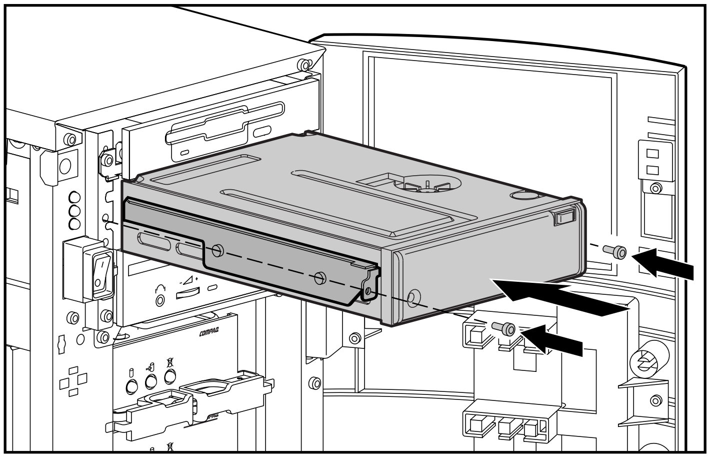

Afbeelding 2-3. Voorbeeld van een schijfpositie - Montagebeugels zijn hier nodig

1. Open het systeem
2. Installeer de drive.
3. Zet de drive goed vast. (Hiervoor kunt u de schroeven gebruiken die bij de set zitten.)
4. Sluit een voedingskabel en SCSI-signaalkabel op de drive aan.

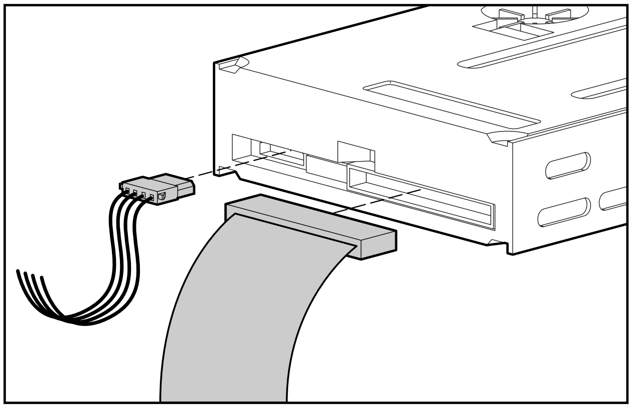

Afbeelding 2-4. Aansluiten van het netsnoer en de SCSI-kabel

BELANGRIJK: Gebruik de laatste connector aan de voedingskabel als deze beschikbaar is. Aangezien de voedingsaansluiting van de drive dieper in de drive is aangebracht, heeft u een verlengkabel nodig om een andere connector dan de laatste te kunnen gebruiken. Zie „De verlengkabel voor de voeding installeren" voor meer informatie.

De drive zonder montagebeugels installeren

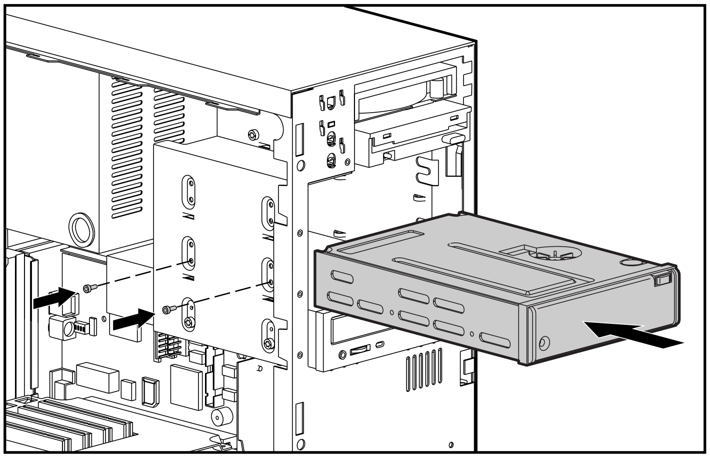

Afbeelding 2-5. Voorbeeld van een schijfpositie - Montagebeugels zijn hier niet nodig

1. Open het systeem.
2. Verwijder de montagebeugels van de drive.
3. Schuif de drive in de schijfpositie.
4. Zet de drive in de schijfpositie vast.
5. Sluit een voedingskabel en SCSI-signaalkabel op de drive aan.

BELANGRIJK: Gebruik de laatste connector aan de voedingskabel als deze beschikbaar is. Aangezien de voedingsaansluiting van de drive dieper in de drive is aangebracht, heeft u een verlengkabel nodig om een andere connector dan de laatste te kunnen gebruiken. Zie „De verlengkabel voor de voeding installeren“ voor meer informatie.

De verlengkabel voor de voeding installeren

U moet de bijgeleverde verlengkabel voor de voeding installeren als u een andere connector van de voedingskabel wilt gebruiken dan de laatste. De verlengkabel is niet nodig als u de laatste connector aan de voedingskabel gebruikt.

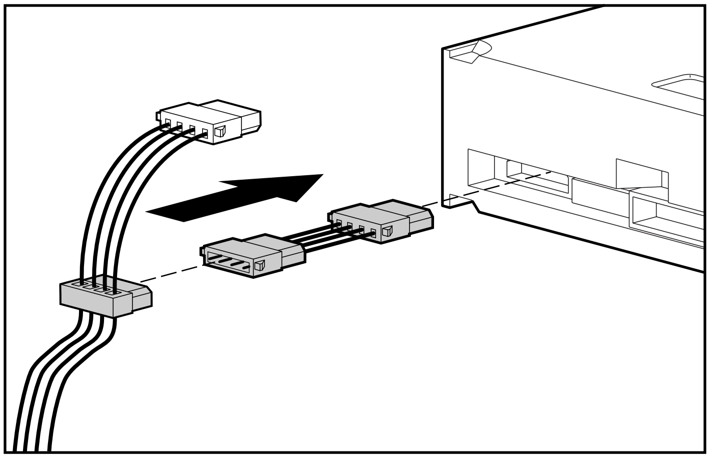

Afbeelding 2-6. De verlengkabel voor de voeding installeren

Het systeem weer in elkaar zetten

Zet het systeem weer in elkaar en volg vervolgens de stappen onder "Het systeem voorbereiden" eerder in dit hoofdstuk in omgekeerde volgorde uit.

De installatie voltooien

U voltooit de installatie van de drive als volgt:

1. Installeer de software. Zie hoofdstuk 3 „De drivers installeren“ voor meer informatie.
2. Reinig de drive voordat u deze voor de eerste keer gaat gebruiken. Zie hoofdstuk 4 „De drive bedienen en reinigen“ voor meer informatie over het reinigen van de drive.

Hoofdstuk 3
De drivers installeren

Dit hoofdstuk bevat richtlijnen voor het installeren van drivers voor de volgende besturingssystemen:

- Novell IntranetWare/NetWare
- Microsoft Windows NT
- Microsoft Windows 95
- SCO OpenServer
- SCO UnixWare
- IBM OS/2
- SunSoft Solaris
- Banyan VINES

De juiste drivers

Als uw besturingssysteem niet over de juiste drivers beschikt, moet u de volgende drivers installeren:

- Een driver voor een tapedrive
- Een driver voor de Compaq SLR tapedrive
- Een driver voor de optionele SCSI-controller

Raadpleeg de gebruikershandleiding bij de software voor andere vereisten.

U kunt de juiste drivers op de volgende locaties vinden:

- De cd met SmartStart en ondersteunende software die bij het systeem wordt geleverd
- De QuickFind-database
- De Website van Compaq op Internet: http://www.compaq.com en http://www.compaq.nl
- Het Compaq Forum op CompuServe
- Andere elektronische mediadiensten

Zie de volgende onderdelen van dit hoofdstuk voor informatie over drivers voor specifieke besturingssystemen.

Novell IntranetWare/NetWare

In tabel 3-1 vindt u informatie voor het bepalen van de juiste drivers voor Compaq SCSI-controllers:

Tabel 3-1
Novell IntranetWare/NetWare

Controller	Informatie over de driver
32-bit Fast-Wide SCSI-2-controller of 32-bit Fast-Wide SCSI-2-controller of Wide-Ultra SCSI-controller	Raadpleeg het bestand **STORAGE.RDM** op de diskette Support Software for Novell Products (NSSD), versie 3.13 of hoger, die bij het systeem is geleverd. Een van de volgende drivers kan worden gebruikt: ■ **CPQS710.DSK** ■ **CPQSCSI.HAM** - ondersteunt de NWPA-specificatie

Als u met applicaties wilt werken waarvoor ASPI-ondersteuning vereist is, zijn er op het gebied van drivers nog andere zaken waarop u moet letten. Zie het volgende onderdeel voor meer informatie.

ASPI-ondersteuning

Voor bepaalde applicaties is de Advanced SCSI Programming Interface (ASPI) nodig. In de informatie die bij de applicatie wordt geleverd, kunt u vinden of ASPI-ondersteuning wel of niet nodig is.

In afbeelding 3-1 staat welke NLM's en drivers er voor welke applicaties nodig zijn. Als u bijvoorbeeld een Compaq SLR tapedrive met een 32-bit Fast-Wide SCSI-2 controller heeft geïnstalleerd en u wilt een NetWare versie 4.x ASPI-applicatie gebruiken, kunt u de volgende drivers laden:

- **CPQSCSI.HAM** voor de controller
- **NWPA.NLM** voor de drive (wordt automatisch geladen als u CPQSCSI.HAM laadt)
- **NWASPI.CDM** voor de ASPI-interface

OPMERKING: Een van de volgende drivers kan worden gebruikt:

- ❑ **CPQASPI.NLM**, versie 1.14 of hoger
- ❑ **NWASPI.CDM**, versie 1.00n - ondersteunt de NWPA-specificatie

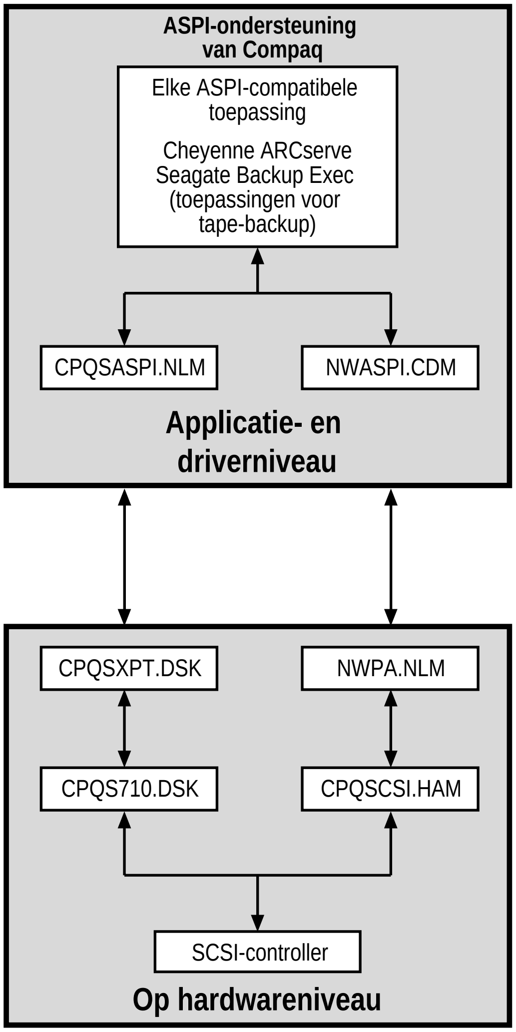

Afbeelding 3-1. Drivers voor de applicatie selecteren

Microsoft Windows NT

In tabel 3-2 vindt u informatie voor het bepalen van de juiste drivers voor Compaq SCSI-controllers:

Tabel 3-2
Microsoft Windows NT

Controller	Informatie over de driver
32-bit Fast-Wide SCSI-2-controller of 32-bit Fast-Wide SCSI-2-controller of Wide-Ultra SCSI-controller	Raadpleeg „Compaq SCSI Controller Support“ in het bestand **NTREADME.HLP** op de diskette Compaq Support Software for Microsoft Windows NT. Gebruik versie 2.02 of hoger voor NT 4.0 en versie 1.26 of hoger voor NT 3.51.

Windows NT is standaard uitgerust met een driver die de Compaq SLR tapedrive ondersteunt.

BELANGRIJK: Als de SCSI-controller waarop de drive is aangesloten, niet aanwezig was tijdens de eerste installatie van Windows NT, moet u de SCSI-apparaatdriver voor de controller installeren VOORDAT u de driver van de tapedrive installeert.

Microsoft Windows 95

In tabel 3-3 vindt u informatie voor het bepalen van de juiste drivers voor Compaq SCSI-controllers:

Tabel 3-3
Microsoft Windows 95

Controller	Informatie over de driver
32-bit Fast-Wide SCSI-2-controller of 32-bit Fast-Wide SCSI-2-controller of Wide-Ultra SCSI-controller	Raadpleeg het bestand **W95READ.HLP** voor een overzicht van controllers die door Microsoft Windows 95 worden ondersteund.

BELANGRIJK: Als de SCSI-controller waarop de drive is aangesloten, niet aanwezig was tijdens de eerste installatie van Windows NT, moet u de SCSI-apparaatdriver voor de controller installeren VOORDAT u de driver van de tape installeert.

SCO OpenServer

De volgende drivers zijn nodig voor de ondersteuning van de Compaq SLR tapedrive onder SCO UNIX:

- De SCO SCSI-tapedriver **stp** die is ingebouwd in SCO OpenServer; raadpleeg de *SCO System Administrator's Guide* voor informatie over het configureren van de driver
- Een geschikte driver voor de SCSI-controller

In tabel 3-4 vindt u informatie voor het bepalen van de juiste drivers voor Compaq SCSI-controllers:

Tabel 3-4
SCO UnixWare

Controller	Informatie over de driver
32-bit Fast-Wide SCSI-2-controller of 32-bit Fast-Wide SCSI-2-controller of Wide-Ultra SCSI-controller	Raadpleeg het betreffende bestand **README** op de Compaq Support Software cd. De naam van de driver is **cha**.

Bovendien is de juiste versie van het Compaq Extended Feature Supplement (EFS) voor SCO UnixWare vereist:

- Voor SCO Open Server 3 heeft u Compaq EFS versie 3.16 of hoger nodig
- Voor SCO Open Server 5 heeft u Compaq EFS versie 5.16 of hoger nodig

EFS voor SCO OpenServer is beschikbaar op zowel de Compaq cd met SmartStart en ondersteunende software als op de Compaq SmartStart cd en wordt tijdens de installatie van SmartStart automatisch geïnstalleerd en geconfigureerd.

BELANGRIJK: Zie appendix C „Configuratie-opties voor de drive“ voor informatie over het configureren van de SCSI-ID voor SCO OpenServer.

SCO UnixWare

In tabel 3-5 vindt u informatie voor het bepalen van de juiste drivers voor Compaq SCSI-controllers:

Tabel 3-5
SCO UnixWare

Controller	Informatie over de driver
32-bit Fast-Wide SCSI-2-controller of 32-bit Fast-Wide SCSI-2-controller of Wide-Ultra SCSI-controller	Raadpleeg de online documentatie van SCO UnixWare op de Compaq cd met SmartStart en ondersteunende software. De naam van de driver is **cpqsc**.

Bovendien is de juiste versie van de Compaq Extended Feature Supplement (EFS) voor SCO UnixWare vereist. Gebruik EFS versie 2.16 of hoger voor SCO UnixWare versie 2.1x.

IBM OS/2

In tabel 3-6 vindt u informatie voor het bepalen van de juiste drivers voor Compaq SCSI-controllers:

Tabel 3-6
IBM OS/2

Controller	Informatie over de driver
32-bit Fast-Wide SCSI-2-controller of 32-bit Fast-Wide SCSI-2-controller of Wide-Ultra SCSI-controller	Raadpleeg voor IBM OS/2 versie 2.x of hoger **SCSI.RDM** op de diskette OS/2 Support Software van Compaq, versie 2.15 of hoger.

SunSoft Solaris

In tabel 3-7 vindt u informatie voor het bepalen van de juiste drivers voor Compaq SCSI-controllers:

Tabel 3-7
SunSoft Solaris

Controller	Informatie over de driver
32-bit Fast-Wide SCSI-2-controller of 32-bit Fast-Wide SCSI-2-controller of Wide-Ultra SCSI-controller	Raadpleeg voor Solaris 2.5.x de online documentatie op de Solaris 2.5.x OS cd en Compaq Driver Update (CDU) versie 1.1 of hoger. Raadpleeg voor Solaris 2.6 de installatiehandleiding van Solaris 2.6. De vereiste driver is **CPQncr**.

Banyan VINES

In tabel 3-8 vindt u informatie voor het bepalen van de juiste drivers voor Compaq SCSI-controllers:

Tabel 3-8
Banyan VINES

Controller	Informatie over de driver
Fast-SCSI-2-controller of 32-bit Fast-SCSI-2/P controller of 32-bit Fast-Wide SCSI-controllers of Wide-Ultra SCSI-controller	Raadpleeg voor VINES 7.x de documentatie die bij *Banyan Supplemental Drivers for VINES 7.x versie 2.1* of hoger wordt geleverd. Raadpleeg voor VINES 6.x de documentatie die bij *Banyan Supplemental Drivers for VINES 6.x versie 1.3* of hoger wordt geleverd. Deze driverpakketten kunnen vanaf de website van Banyan op http://www.banyan.com worden geladen. Compaq Peripheral Adapter Support Software voor Banyan Vines 6.x en 7.x, versie 2.05 of hoger is vereist. Raadpleeg **README.SSD** voor meer informatie.

Hoofdstuk 4
De drive bedienen en reinigen

Dit hoofdstuk bevat richtlijnen voor het bedienen en reinigen van de Compaq SLR tapedrive en behandelt de volgende onderwerpen:

- Bediening
  - Lampje op het voorpaneel
  - Lampje op het achterpaneel
  - Cartridge gebruiken en opslaan
  - Cartridge laden en verwijderen
  - Cartridge opnieuw opwinden
  - Cartridge voorzien van schrijfbeveiliging
  - Gegevenscompressie inschakelen
- Reinigen
  - Richtlijnen voor het reinigen
  - Reinigingsprocedure

Bediening

Lampje op het voorpaneel

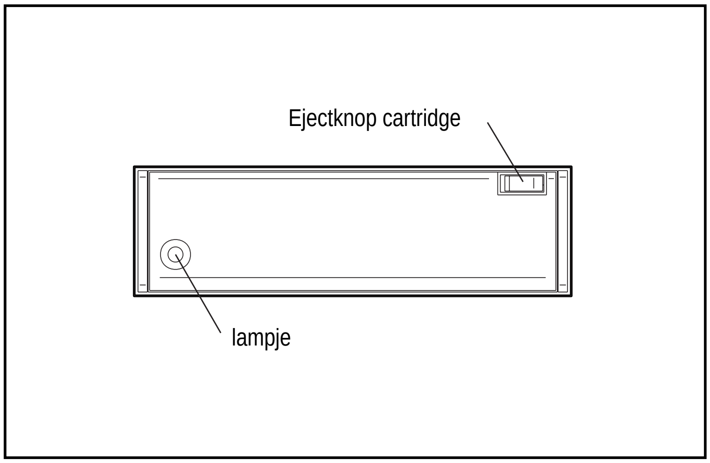

Afbeelding 4-1. Het voorpaneel van de Compaq SLR tapedrive

Op het voorpaneel bevindt zich een lampje dat uit kan zijn of groen, oranje of rood kan knipperen of branden. Zie tabel 4-1 voor meer informatie.

Tabel 4-1
Betekenis van het lampje op het voorpaneel

Status van lampje	Betekenis
UIT	Er is geen cartridge geladen.
BRANDT GROEN	Er is een cartridge geladen.
KNIPPERT GROEN	De drive is actief - de motor draait of er worden gegevens overgebracht.

Zie volgende pagina

Betekenis van de lampjes op het voorpaneel *vervolg*

Status van lampje	Betekenis
BRANDT ORANJE	Er heeft zich een fout op de cartridge of de apparatuur voorgedaan. U herstelt deze fout door de cartridge te verwijderen en de drive opnieuw in te stellen (softwarematig of door de drive uit en weer aan te zetten). Deze fout kan erop wijzen dat de drive moet worden schoongemaakt of dat de cartridge defect is.
KNIPPERT ORANJE	De drive heeft een reinigingscartridge gedetecteerd die niet meer reinigt. Verwijder de cartridge en gooi deze weg.
BRANDT ROOD	Er heeft zich een fatale fout voorgedaan. De drive moet wellicht worden vervangen.
KNIPPERT ROOD	Deze fout heeft te maken met de zelftests van de drive en valt buiten het bestek van deze handleiding.

Ejectknop

Op het voorpaneel bevindt zich de ejectknop voor de cartridge. (Zie afbeelding 4-1.) Met de ejectknop haalt u de cartridge uit de drive.

OPMERKING: De cartridges worden niet automatisch door de drive ontgrendeld.

Cartridge gebruiken en opslaan

De betrouwbaarheid van gegevens hangt van veel factoren af en kan worden verbeterd door de cartridge op de juiste manier te gebruiken en op te slaan. U dient zich aan de volgende richtlijnen te houden:

- Laat cartridges niet vallen.
- Zorg ervoor dat de drive in een schone omgeving staat en de cartridge in een schone omgeving wordt opgeslagen.
- Laat de cartridge eerst minstens vier uur in de werkomgeving liggen voordat u de cartridge gaat gebruiken.
- Laat de cartridge niet langdurig in een ruimte met een hoge vochtigheidsgraad liggen, tenzij de cartridge voordat deze wordt gebruikt drie tot vier dagen de tijd heeft om op te drogen en tijdens die periode buiten de verpakking wordt opgeslagen.
- Gebruik geen versleten cartridges of cartridges die lawaai maken.
- Gebruik geen cartridges die harde lees- of schrijffouten bevatten.
- Gebruik geen cartridges waarop grote aantallen blokken per spoor regelmatig opnieuw moeten worden weggeschreven.

Cartridge laden en verwijderen

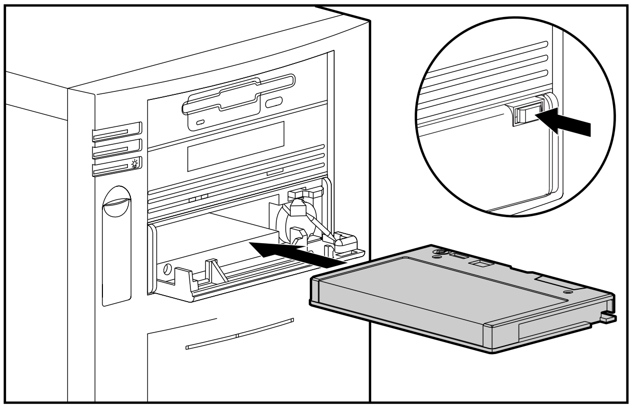

Afbeelding 4-2. Laden van een cartridge

U laadt een cartridge als volgt:

1. Druk op de ejectknop voor de cartridge om het klepje van de drive te openen.
2. Plaats de cartridge. Zorg ervoor dat u de cartridge op de juiste manier in de drive plaatst. (Zie afbeelding 4-2.)
3. Duw de cartridge naar binnen totdat u de cartridge op zijn plaats hoort vastklikken.

U verwijdert een cartridge als volgt:

1. Als de drive nog in werking is, moet u wachten totdat de drive klaar is.
2. Druk op de ejectknop voor de cartridge om het klepje van de drive te openen.
3. Wanneer het klepje van de drive is geopend, kunt u de cartridge eruit halen.
4. Sluit het klepje van de drive.

Cartridge opnieuw opwinden

BELANGRIJK: Gebruik de applicatie voor het opnieuw opwinden van de cartridge.

Het opnieuw opwinden van een cartridge bestaat uit het volledig voor- en achteruitspoelen van de cartridge.

In de volgende gevallen moet u een cartridge opnieuw opwinden:

- Voordat er naar een cartridge wordt geschreven
- Nadat er een leesfout is gedetecteerd. Voer in een dergelijk geval de volgende procedure uit:
  - Reinig de drive.
  - Wind de cartridge opnieuw op.
  - Voer de leesbewerking nogmaals uit.
  - Als de leesfout weer optreedt, kan het zijn dat dit een harde fout is. Deze fout kan het gevolg van een probleem met de drive zijn. Vervang in dat geval de cartridge en voer de procedure helemaal opnieuw uit.

Cartridge voorzien van schrijfbeveiliging

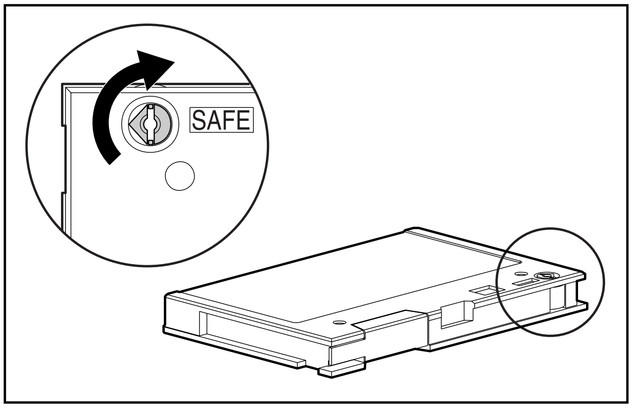

Afbeelding 4-3. De schakelaar om de cartridge te voorzien van schrijfbeveiliging

Gegevenscompressie inschakelen

Ggegevenscompressie kan softwarematig worden in- en uitgeschakeld.

Richtlijnen voor het reinigen

De drive moet in de volgende gevallen worden gereinigd:

- Nadat de drive 50 uur is gebruikt of zeven dagen ingeschakeld is geweest - welke van de twee zich het eerst voordoet
- Nadat er een nieuwe cartridge is gebruikt
- Als de drive lees- of schrijffouten geeft

Reinigingsprocedure

1. Plaats de reinigingscartridge in de drive. De drive laadt automatisch de cartridge en reinigt de kop van de drive. Tijdens het reinigen knippert het lampje op het voorpaneel groen.
2. Na enkele seconden is de drive gereinigd. Het lampje op het voorpaneel brandt groen.

3. Haal de reinigingscartridge uit de drive.
4. Schrijf de reinigingsdatum op het etiket van de cartridge. Gebruik de cartridge niet meer dan 50 keer.

BELANGRIJK: Als de drive een niet meer reinigende reinigingscartridge detecteert (een cartridge die meer dan 50 keer is gebruikt), gaat het lampje op het voorpaneel oranje knipperen. Gebruik de reinigingscartridge niet meer.

Hoofdstuk 5
Problemen oplossen

Dit hoofdstuk bevat richtlijnen voor het oplossen van problemen met uw Compaq SLR tapedrive en behandelt de volgende onderwerpen.

- Snelle controlelijst voor hardware en software
- Bronconflicten oplossen aan de hand van het Werkblad systeemconfiguratie.
- De voeding van de drive controleren
- De drive controleren
- Software controleren:
  - om te kunnen vaststellen of de juiste drivers zijn geladen;
  - om meer informatie over fouten te krijgen.
- Controleren of recente wijzigingen niet de oorzaak van het probleem zijn.
- Terugkerende storingen verhelpen
- De firmware van de tapedrive upgraden met behulp van een cartridge of diskette

Snelle controlelijst

Hieronder staan enkele controles waarmee u problemen met de drive kunt identificeren.

Als u het probleem niet aan de hand van onderstaande lijsten kunt identificeren, raadpleegt u dan de flowchart met oplossingen voor problemen.

Apparaatcontroles

Controleer het volgende:

- Herkent het systeem de drive tijdens de POST?
- Heeft u de lampjes op het voorpaneel van de drive gecontroleerd?
- Heeft u de richtlijnen voor het reinigen van de drive gevolgd??
- Heeft het Compaq diagnoseprogramma een probleem met de drive geconstateerd?
- Is de drive op de juiste manier geconfigureerd? Als er meerdere drives zijn, heeft elke drive dan een unieke SCSI-ID?
- Zijn de signaalkabel en het netsnoer aangesloten? Is de controller goed geplaatst?

Softwarecontroles

Controleer het volgende:

- Heeft u in de applicatie gecontroleerd of er eventueel fouten zijn gemeld?
- Heeft u gecontroleerd of er conflicten met de systeembronnen zijn als het hulpprogramma Systeemconfiguratie van Compaq wordt gebruikt?
- Zijn de juiste softwaredrivers geïnstalleerd?

OPMERKING: Als u denkt dat er problemen met de software zijn en u heeft het probleem na het uitvoeren van deze controles niet kunnen lokaliseren, moet u de software opnieuw installeren.

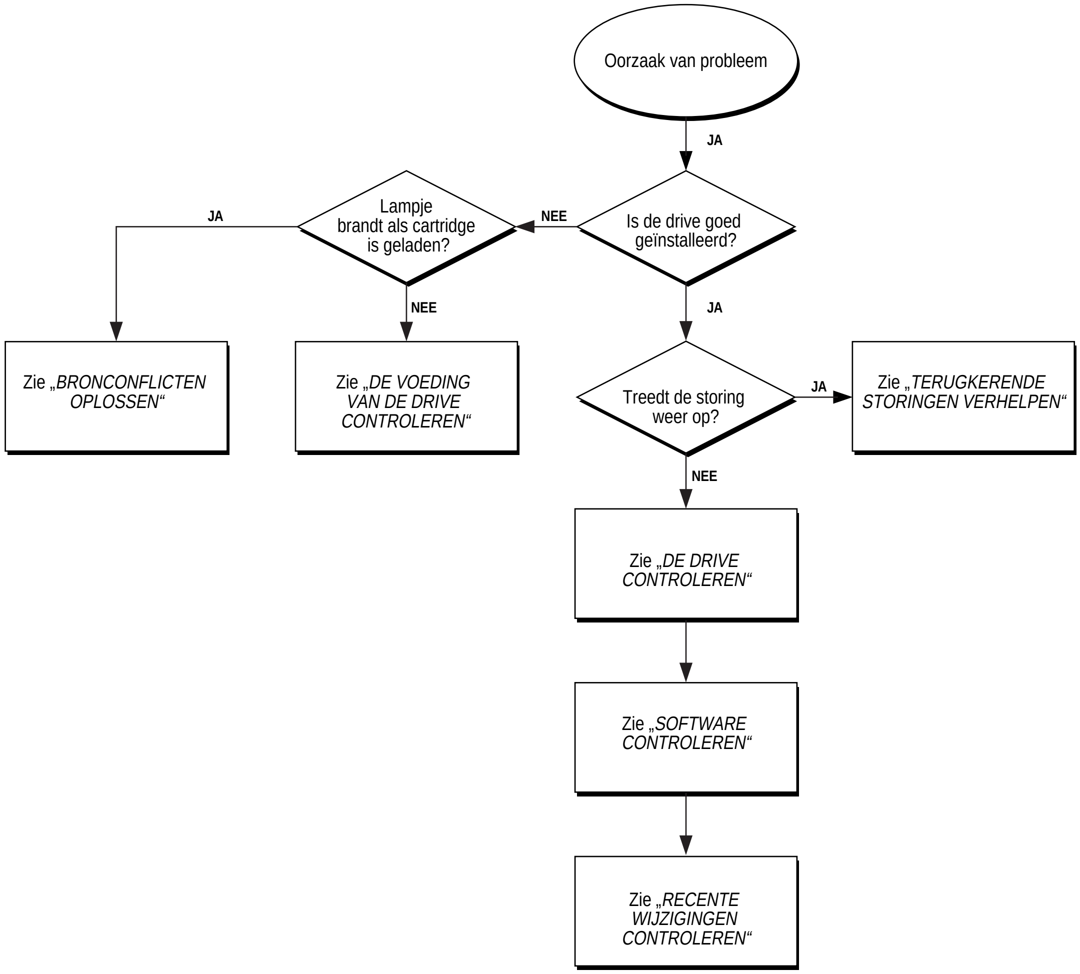

Afbeelding 5-1 Flowchart voor foutoplossingen

Bronconflicten oplossen

Veel van de problemen die zich tijdens de installatie voordoen, vloeien voort uit bronconflicten tussen de drive, controller en andere apparaten in het systeem.

Vul het Werkblad systeemconfiguratie in om de conflicten met de bronnen te lokaliseren en op te lossen. (Zie afbeelding 5-1.)

Het werkblad systeemconfiguratie invullen

1. Start het hulpprogramma Systeemconfiguratie en kies **Stap 4**.
2. Noteer op het werkblad systeemconfiguratie de instellingen van de schakelaars voor alle uitbreidingskaarten.
3. Verwijder de betreffende afdekkapjes of panelen om bij de optiekaarten te kunnen komen. Noteer op het werkblad systeemconfiguratie de instellingen van de schakelaars op elke uitbreidingskaart.
4. Vergelijk de instellingen die op het blad zijn genoteerd. Als er verschillen zijn, moet u de schakelaars op de kaart instellen volgens de instellingen in het hulpprogramma Systeemconfiguratie.

Tabel 5-1
Werkblad systeemconfiguratie

Item	Opmerkingen
Besturingssysteem	
Versie besturingssysteem	
Beschikbaar basisgeheugen voor software	
Leverancier van tapesoftware	
Versie van tapesoftware	
Versie van hulpprogramma Systeemconfiguratie (alleen voor op EISA gebaseerde Compaq systemen)	

Aanbevolen instellingen voor schakelaar			Werkelijke instellingen van schakelaars op optiekaart		
ADDR	**IRQ**	**DMA**	**ADDR**	**AIRQ**	**DMA**

De voeding van de drive controleren

Als de tapedrive niet functioneert, controleer dan of het netsnoer op de drive is aangesloten.

1. Zet het systeem aan en plaats de tapecartridge in de drive.
2. Als het lampje op het voorpaneel niet gaat branden:
   a. Controleer of het netsnoer op de drive op de juiste manier is aangesloten.
   b. Maak de SCSI-signaalkabel van de tapedrive los. Als het lampje nu brandt, moet u nagaan of de SCSI-kabel defect is of misschien verkeerd is aangesloten of dat de controller defect is.
   c. Vervang de tapedrive.

De drive controleren

Als de voedingskabel op de drive is aangesloten en er is nog steeds een probleem, kunt u het volgende proberen:

1. Controleer of de SCSI-kabel goed is aangesloten.
2. Ga na of de applicatie melding van fouten heeft gemaakt.

   OPMERKING: Zie het gedeelte „*Software controleren*" in dit hoofdstuk voor informatie over het interpreteren van fouten die door de software worden gemeld.

3. Start het systeem en vervolgens de applicatie opnieuw.
4. Start het hulpprogramma Systeemconfiguratie vanaf de vaste schijf of diskette.

5. Configureer alle kaarten in het systeem. Voer de volgende controles uit:
   a. Controleer of alle geïnstalleerde EISA-kaarten in het slotdiagram worden weergegeven. Voeg de ontbrekende EISA-kaarten toe.
   b. Controleer of de instellingen van de schakelaars die door het hulpprogramma Systeemconfiguratie worden gegeven, overeenkomen met de werkelijke instellingen op de kaarten. Controleer of de instellingen van de kaart overeenkomen met de instellingen die door het hulpprogramma worden gegeven.
6. Bekijk de lijst met geïnstalleerde apparaten. Als de tapedrive niet in de lijst voorkomt, kunt u het volgende proberen:
   a. Controleer de aansluitingen van de SCSI-kabel.
   b. Controleer de plaatsing van de controller.
   c. Als er meerdere tapedrives worden gebruikt, moet er aan elke tapedrive een unieke SCSI-ID zijn toegewezen.
7. Als het probleem daarmee niet is verholpen, moet u de kabels, de tapedrive en tenslotte eventueel de controller vervangen.

Software controleren

Dit gedeelte bevat informatie over: :

- Controleren van fouten (sensecodes) die door de software worden gemeld.
- Bepalen of de juiste drivers zijn geïnstalleerd.

Sensecodes

De tapedrive maakt melding van een sensecode als er zich een probleem in de hardware, firmware of media voordoet. Een sensecode bestaat uit zes hexadecimale tekens,
bijvoorbeeld: 03 31 00.

Zie verderop in dit hoofdstuk voor informatie over het weergeven van sensecodes in specifieke softwareomgevingen.

Een uitleg van de sensecodes valt buiten het bestek van deze handleiding. Als uw drive melding van een sensecode heeft gemaakt, moet u contact met Compaq opnemen.

Problemen oplossen in Novell IntranetWare/Netware

Raadpleeg het bestand *STORAGE.RDM* op de diskette Support Software for Novell products (NSSD) die bij het systeem wordt geleverd, voor informatie over het oplossen van problemen.

Problemen in Microsoft Windows NT oplossen

Dit gedeelte heeft betrekking op applicaties zoals Arcada Backup Exec for NT, SQLServer for NT, en NT Backup die onder Windows NT draaien, en bevat informatie over de volgende onderwerpen:

- Fouten evalueren met het systeemgebeurtenissenlogboek
- Controleren of de juiste softwaredrivers zijn geïnstalleerd.

Het systeemgebeurtenissenlogboek gebruiken

Nadat er een fout is waargenomen, doet de softwaredriver het volgende:

- de fout opnemen in het systeemgebeurtenissenlogboek;
- een stopbericht weergeven.

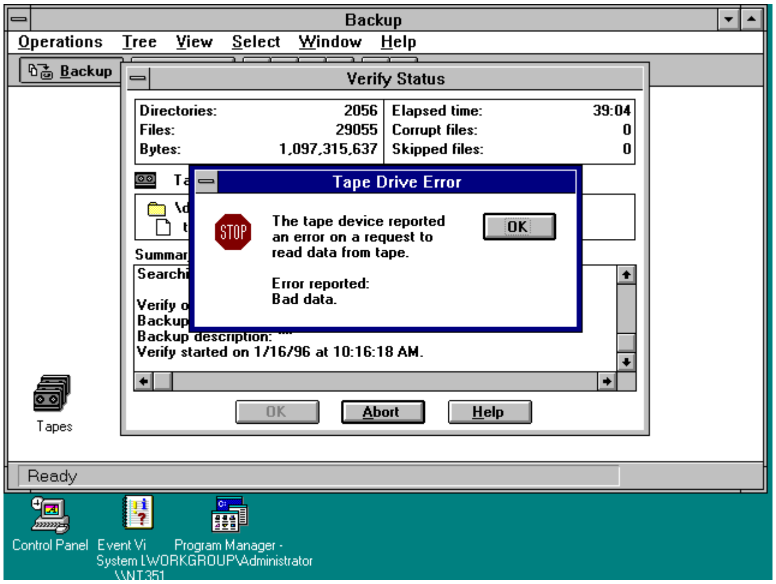

Afbeelding 5-2. Een voorbeeld van een stopbericht

De volgende berichten zijn voorbeelden van stopberichten:

- 'The tape device reported an error on a request to read data from tape. Error reported: Bad data.'
- 'Tape device „Archive 1“ reported an error on a request to write data to tape. Error reported: Hardware error.'
- 'The device, \Device\Tape0, is not ready for access yet.'

U kunt als volgt gedetailleerde informatie ophalen over een fout die aan het systeemgebeurtenissenlogboek is gemeld:

1. Start de NT Event Viewer.
2. Open het menu Logboek.
3. Selecteer Systeem.
4. Markeer het item voor de tapedrive om de gegevens van de betreffende gebeurtenis weer te geven.

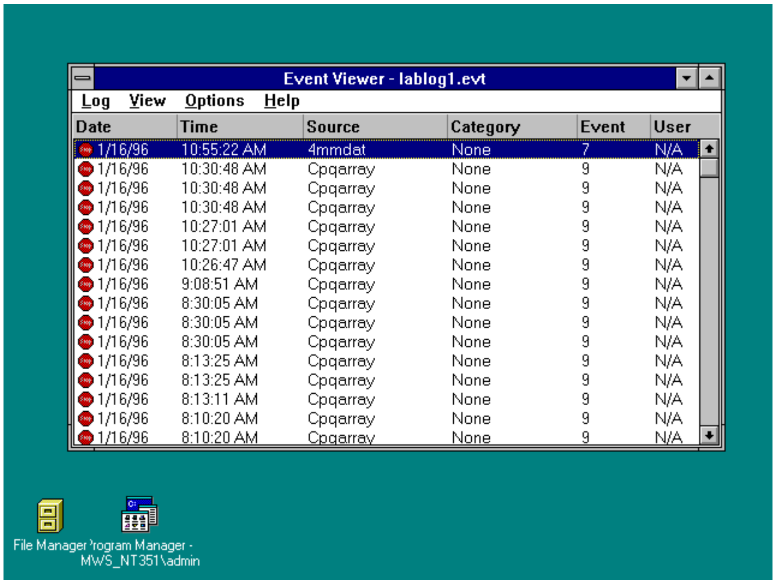

Afbeelding 5-3. Een voorbeeld uit Event Viewer

OPMERKING: Het apparaat in bovenstaande afbeelding is een DAT-drive: zorg ervoor dat u de 4/8 GB SLR Drive selecteert.

5. Schakel de knoppen Gegevens om van Bytes naar Woorden om de informatie gemakkelijker te kunnen lezen.

6. Noteer de laatste drie tekens van de weergave: deze geven de sensecode weer.

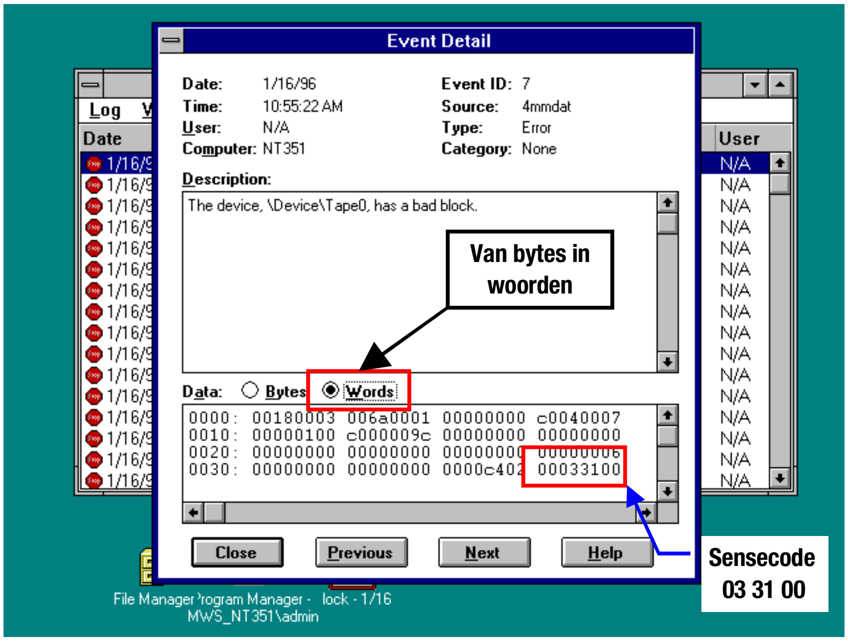

Afbeelding 5-4. Een voorbeeld van een detail van een gebeurtenis

OPMERKING: Als de laatste zes tekens 00 00 00 zijn, betekent dit dat er geen sensecode is aangemeld.

U kunt het systeemgebeurtenissenlogboek als volgt opslaan:

1. Selecteer het menu Logboek in Event Viewer.
2. Selecteer Systeem.
3. Selecteer Opslaan als in het menu Logboek.
4. Voer een bestandsnaam met de extensie .*EVT* in.
5. Klik op OK.

Softwaredrivers controleren

U controleert als volgt of de juiste softwaredrivers zijn geïnstalleerd:

1. Controleer als volgt of de driver voor de SCSI-controller is geïnstalleerd.
   - ❑ Start het installatieprogramma van Microsoft Windows NT.
   - ❑ Gebruik het configuratiescherm Devices (Apparaten) vanuit het Configuratiescherm.
   - ❑ Klik op het pictogram Tape devices (Tape-apparaten) in het Configuratiescherm.
2. Installeer indien nodig de softwaredriver voor de SCSI-controller.
3. Controleer of de softwaredriver voor de Compaq SLR tapedrive is geïnstalleerd door op een van de volgende manieren te werk te gaan:
   - ❑ Start het installatieprogramma van Microsoft Windows NT.
   - ❑ Gebruik het configuratiescherm Devices (Apparaten) vanuit het Configuratiescherm.
   - ❑ Klik op het pictogram Tape devices (Tape-apparaten) in het Configuratiescherm.
4. Installeer indien nodig de softwaredriver voor de Compaq SLR tapedrive.

Problemen oplossen in SCO OpenServer

Controleer of de driver van de tapedrive in de kernel is geconfigureerd:

1. Ga als volgt na of de driver is geïnstalleerd of controleer op een van de volgende manieren de parameters van de tape:
   - ❑ Kies de opdracht **Hwconfig**.
   - ❑ Open het bestand */USR/ADM/MESSAGES*.
2. Installeer de driver in de kernel of wijzig de huidige parameters van de tape via de opdracht **Mkdev Tape**.

Problemen in IBM OS/2 oplossen

De juiste driver moet voor de drive zijn geïnstalleerd om de drive op de juiste manier te kunnen laten functioneren. Ga als volgt te werk als de drive niet goed functioneert:

1. Installeer de driver opnieuw.
2. Controleer of tijdens de installatie van de driver de juiste instructie aan het bestand *CONFIG.SYS* is toegevoegd. Voeg indien nodig de instructie toe.
3. Start het systeem opnieuw op als u wijzigingen heeft aangebracht.

BELANGRIJK: Raadpleeg de documentatie van IBM OS/2 voor meer informatie.

Problemen oplossen in Banyan VINES

Het maken van backups kan in Banyan door de gebruiker zo worden geconfigureerd dat fouten aan het systeemlogboek worden gemeld.

OPMERKING: Banyan meldt sensecodes in decimale en niet in hexadecimale notatie.

Het systeemlogboek is op twee manieren te openen (zie de volgende gedeelten voor een gedetailleerde beschrijving):

- vanuit het menu Operator
- vanuit het hulpprogramma Operate

Het systeemlogboek vanuit het menu Operator openen

Ga als volgt te werk:

1. Selecteer 10 om het menu System Maintenance te openen.
2. Selecteer 4 voor Save/Display Server Log Reports.
3. Selecteer 1 om het besturingssysteem voor de server op te geven.
4. Selecteer N om de consistentiecontrole over te slaan.
5. Druk op **Enter** voor de prompt.
6. Druk op **Return**.
7. Geef aan of u het systeemlogboek wilt weergeven of opslaan.

Het systeemlogboek vanuit het hulpprogramma Operate openen

Ga als volgt te werk:

1. Selecteer Manage Server Logs.
2. Selecteer 1 (Generate).
3. Geef het systeemlogboek op door:
    a. de optie System Log te markeren en
    b. op **Enter** te drukken
4. Druk op **F10**.
5. Voer de begin**-** en einddatum voor de te onderzoeken periode in.
6. Druk op **Enter** om de consistentiecontrole over te slaan.
7. Geef aan of u het systeemlogboek wilt weergeven of opslaan.

Problemen in ArcServe voor NT oplossen

ArcServe voor Microsoft Windows NT neemt belangrijke informatie in de volgende logboeken op:

Tabel 5-2
Logboeken van ArcServe voor NT

Naam van logboek	Inhoud
Activity Log (Activiteitenlogboek) *(ARCSERVE.LOG)*	Dit logboek meldt of het maken van een reservekopie wel of niet is gelukt.
Tape Engine Log (Tape-enginelogboek) *(TAPE.LOG)*	In dit logboek staat informatie over de sensecode.

U schakelt deze sensecodegegevens als volgt in:

1. Start het hulpprogramma ArcServe Server Admin.
2. Kies Configuration..\\ in het menu Admin.
3. Klik in het scherm Configuration op de tab Tape engine.
4. Verander het berichtenniveau van None in Brief.
5. Verander de uitvoer van het bericht in File Only of Both Screen and File, afhankelijk van wat u op dat moment nodig heeft.
6. Selecteer de tapedrive of All Devices in Device to monitor.

Op de volgende manier geeft u informatie uit het activiteitenlogboek en het tape-enginelogboek weer:

1. Start het hulpprogramma ArcServe Server Admin.
2. Selecteer het pictogram Manager.
3. Selecteer Quick Status.
4. Selecteer het betreffende tabblad om het activiteitenlogboek of het tape-engine logboek weer te geven.

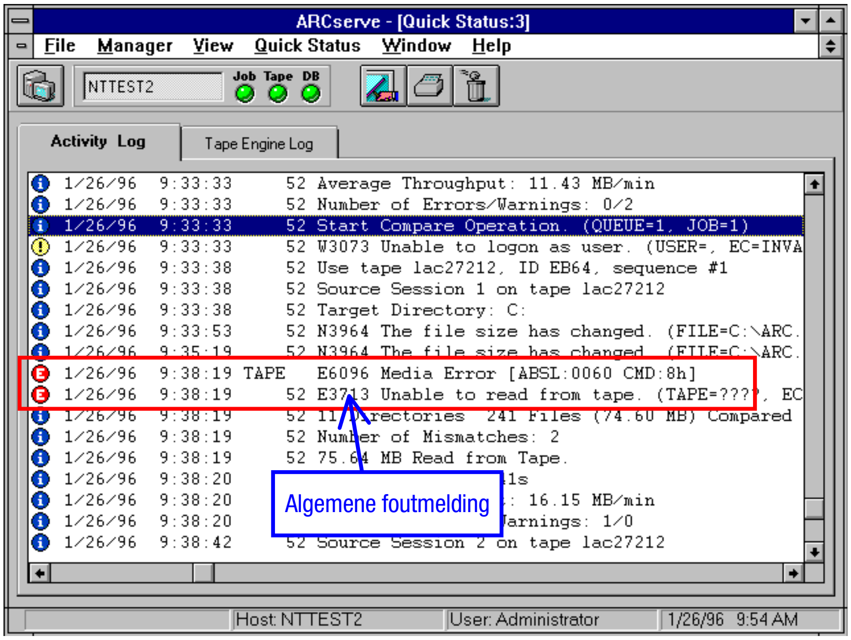

Afbeelding 5-5. Een voorbeeld van een activiteitenlogboek

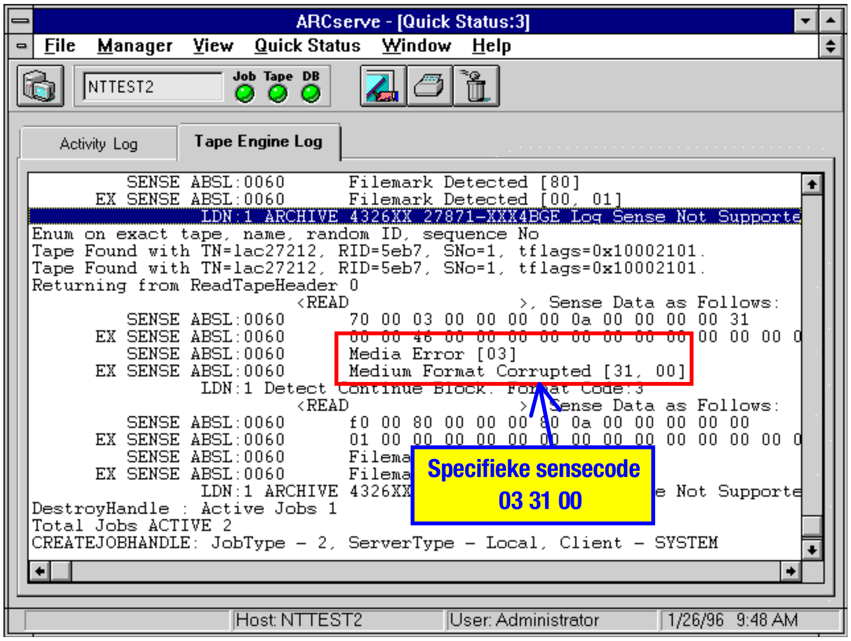

Afbeelding 5-6. Een voorbeeld van een tape-engine logboek

BELANGRIJK: Tijdens het oplossen van problemen kunt u het beste deze logboeken regelmatig raadplegen. Verouderde gegevens moet u verwijderen of archiveren om de grootte van de logboeken handelbaar te houden.

Problemen in ArcServe for Netware oplossen

ArcServe for Novell NetWare neemt belangrijke informatie in de volgende logboeken op:

Name of Log	Contents

Tabel 5-3
Logboeken van ArcServe for NetWare

Naam van logboek	Inhoud
Activity Log (Activiteitenlogboek) *(ARCH$SVR.LOG)*	Dit logboek meldt of het maken van een reservekopie wel of niet is gelukt.
Tape Server Log (Tapeserverlogboek) *(TAPE$SVR.LOG)*	Dit logboek bevat informatie over de sensecode.

Op de volgende manier geeft u informatie uit het activiteitenlogboek en het tapeserverlogboek weer::

1. Selecteer Manager op de menubalk en vervolgens Reports.
2. Selecteer Activity Log.
3. Kijk in het activiteitenlogboek of er eventueel fouten zijn. Fouten worden normaal gesproken in rood weergegeven.
4. Noteer datum en tijd van de fouten.
5. Selecteer het tapeserverlogboek.
6. De tijden in het tapeserverlogboek waarop de fouten zich hebben voorgedaan, geven meer informatie.

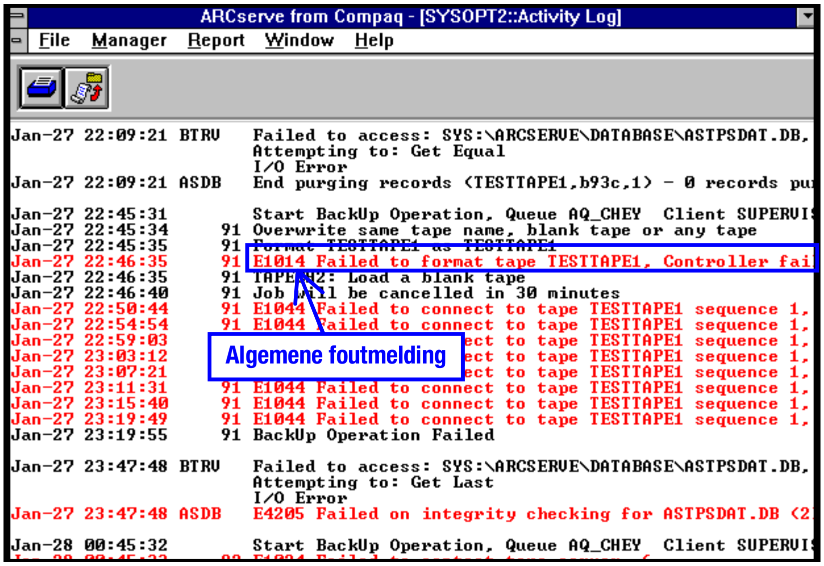

Afbeelding 5-7. Een voorbeeld van een activiteitenlogboek

Foutberichten in het activiteitenlogboek bestaan uit twee gedeelten, bijvoorbeeld:

E1014 Failed to format tape TESTTAPE1

Controller failure

Het eerste deel van het foutbericht geeft aan welk type fout er zich heeft voorgedaan en het tweede gedeelte geeft aan wat de mogelijke oorzaak van de fout zou kunnen zijn.

BELANGRIJK: De voorgestelde oorzaken in het activiteitenlogboek zijn niet altijd juist. Time-outs en vergrendelingen van de drive worden bijvoorbeeld ook aangemeld als storingen in de controller.

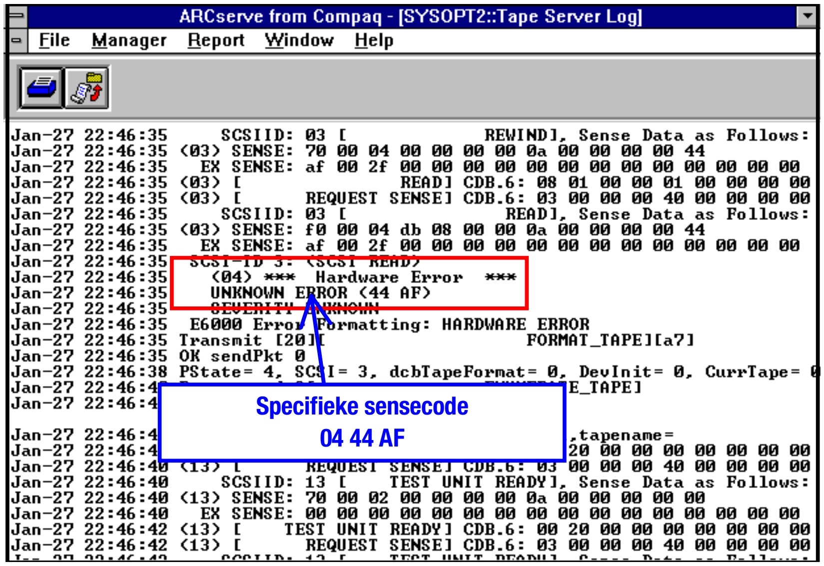

Afbeelding 5-8. Een voorbeeld van een tapeserverlogboek

Recente wijzigingen controleren

Als de drive goed is geïnstalleerd maar is er toch steeds een probleem opgetreden, moet u de recente wijzigingen aan het systeem nalopen om te kunnen bepalen of deze wijzigingen het probleem veroorzaken. Probeer het volgende:

1. Als er iets aan de systeemconfiguratie is veranderd, maakt u de wijziging in kwestie ongedaan om na te gaan of die wijziging de oorzaak van het probleem is.

2. Als er een kaart of optie is toegevoegd, moet u de instellingen van het DMA-, IRQ- en poortadres controleren en nagaan of die geen conflicten kunnen veroorzaken. Verwijder de kaart of optie.

3. Als er een SCSI-apparaat is toegevoegd, controleert u of de SCSI-ID van het apparaat niet de oorzaak van het conflict is. Controleer of de juiste SCSI-terminator is geplaatst.

Terugkerende storingen verhelpen

Ga als volgt te werk als er steeds weer storingen met de drive zijn:

1. Reinig de drive.
2. Voer het diagnoseprogramma van Compaq en het diagnoseprogramma van de tapedrive uit.
3. Als de drive gewoon begint te werken maar stopt door een fout, kunt u het volgende doen:
   a. Probeer een andere cartridge.
   b. Als de fout zich steeds bij dezelfde directory of hetzelfde bestand voordoet, moet u dat bestand of die directory uit de lijst verwijderen omdat dit item kan zijn beschadigd. Corrigeer eventuele fouten in het bestandssysteem.
   c. Controleer het revisieniveau van de firmware van de drive door Inspect te starten waarmee u de versie van de revisie kunt vaststellen. Als dat niet zo is, moet u de nieuwste firmware installeren en controleren of hiermee het probleem is verholpen.
   d. Start Systeemconfiguratie en controleer of de adresinstellingen van de DMA, IRQ en de poort niet voor conflicten zorgen. In geval van een conflict wijzigt u de betrokken instelling of verwijdert u het apparaat dat het conflict veroorzaakt.

De firmware upgraden

Compaq stelt zo nu en dan bijgewerkte firmware beschikbaar waarmee u specifieke problemen kunt verhelpen. Zorg er dus voor dat u over de meest recente versie van de firmware voor de drive beschikt. U stelt het revisieniveau van de huidige firmware als volgt vast:

1. Start het Compaq hulpprogramma Inspect vanuit een van de volgende bronnen:
   - ❑ Het hoofdmenu van het Compaq hulpprogramma Systeemconfiguratie
   - ❑ Het diagnoseprogramma van Compaq
2. Bekijk wat er wordt weergegeven. Bijvoorbeeld het volgende:

   System Storage:

   Wide SCSI Controller in slot 4, IRQ11

   Embedded Wide SCSI Controller, IRQ10

   Device ....Internal ProLiant - REV JM14

   Device ....4/8 GB SLR SCSI Tape

   SCSI ID 6

   Revision 0912FY/0912
3. Noteer het revisieniveau van de firmware van de drive.

Bij een van de volgende informatiepunten kunt u informeren naar het revisieniveau van de firmware:

- In de Verenigde Staten: 1-800-OK-COMPAQ
- De Compaq website op Internet http://www.compaq.com en http:/www.compaq.nl

De firmware met een cartridge upgraden

Als de firmware van de drive niet de meest recente revisie is, kunt u op de volgende plaatsen een upgradecartridge bestellen:

- Een Compaq service provider
- In de Verenigde Staten: 1-800-OK-COMPAQ

U kunt de firmware als volgt met een cartridge upgraden:

1. Sluit eerst alle applicaties.
2. Controleer of de drive niet wordt gebruikt.
3. Plaats de cartridge in de drive.
4. Het upgradeproces begint automatisch. Het lampje op het voorpaneel brandt groen.

> **VOORZICHTIG:** Onderbreek het upgradeproces niet. Dit kan de firmware namelijk beschadigen.

5. Als de firmware-update is voltooid (dit duurt ongeveer drie minuten), knippert het lampje groen.
6. Verwijder de cartridge.

De firmware met behulp van de optie-ROMPaq upgraden

Als de firmware van de drive niet de meest recente revisie is, kunt u een ROMPaq diskette gebruiken om de firmware te updaten.

Een ROMPaq diskette maken

U maakt de diskette als volgt:

1. Start uw systeem vanaf de Compaq cd met SmartStart en ondersteunende software versie 3.10 of later.
2. Selecteer Diskette met ondersteunde software maken in het scherm Compaq hulpprogramma's.
3. Selecteer in het scherm Diskette Builder de betreffende optie voor uw systeem.
4. Volg de instructies op het scherm om de diskette te maken.

De firmware upgraden

U voert de upgrade als volgt uit:

1. Start uw systeem vanaf de diskette op.
2. Selecteer Enter in het welkomstscherm.
3. Selecteer in het scherm Apparaat selecteren de drive uit de lijst met programmeerbare apparaten.
4. Selecteer Enter in het scherm Apparaat selecteren.
5. Controleer de gegevens in het scherm Image selecteren.

Tabel 5-4
Scherm Image selecteren

Item	Inhoud
Te herprogrammeren apparaat:	De naam van het apparaat
Huidige ROM-versie:	De datum van de huidige firmware
Firmware-bestanden selecteren:	De datum van de nieuwste firmware op de diskette

6. Selecteer indien nodig **Enter** in het scherm Image selecteren.
7. Controleer de gegevens in het scherm Waarschuwing.

Tabel 5-5
Waarschuwingsscherm

Item	Inhoud
Te herprogrammeren apparaat:	De naam van het apparaat
Huidige ROM-versie:	De datum van de huidige firmware
Firmware-bestanden selecteren:	De datum van de nieuwste firmware op de diskette

8. Bepaal of u uw firmware wel of niet wilt upgraden:
   - ❑ Druk op Enter als de informatie in het Waarschuwingsscherm correct is.
   - ❑ Als de informatie in het Waarschuwingsscherm niet correct is, moet u op Escape drukken om terug te keren naar het scherm Image selecteren zonder de firmware te upgraden.
9. In het venster Firmware herprogrammeren wordt aangegeven dat de firmware-upgrade plaatsvindt.

> ⚠ **VOORZICHTIG**: Onderbreek het upgradeproces niet. Dit kan de firmware namelijk beschadigen.

10. Op het scherm wordt gemeld wanneer de firmware-upgrade voltooid is.
11. Verwijder de diskette en start het systeem opnieuw op.

Appendix A
Internationale kennisgevingen

Federal Communications Commission Notice

Part 15 of the Federal Communications Commission (FCC) Rules and Regulations has established Radio Frequency (RF) emission limits to provide an interference-free radio frequency spectrum. Many electronic devices, including computers, generate RF energy incidental to their intended function and are, therefore, covered by these rules. These rules place computers and related peripheral devices into two classes, A and B, depending upon their intended installation. Class A devices are those that may reasonably be expected to be installed in a business or commercial environment. Class B devices are those that may reasonably be expected to be installed in a residential environment (i.e., personal computers). The FCC requires devices in both classes to bear a label indicating the interference potential of the device as well as additional operating instructions for the user.

The rating label on the device shows which class (A or B) the equipment falls into. Class B devices have an FCC logo or FCC ID on the label. Class A devices do not have an FCC logo or ID on the label. Once the class of the device is determined, refer to the following corresponding statement.

Class B Equipment

This equipment has been tested and found to comply with the limits for a Class B digital device, pursuant to Part 15 of the FCC Rules. These limits are designed to provide reasonable protection against harmful interference in a residential installation. This equipment generates, uses, and can radiate radio frequency energy and, if not installed and used in accordance with the instructions, may cause harmful interference to radio communications. However, there is no guarantee that interference will not occur in a particular installation. If this equipment does cause harmful interference to radio or television reception, which can be determined by turning the equipment off and on, the user is encouraged to try to correct the interference by one or more of the following measures:

- Reorient or relocate the receiving antenna.
- Increase the separation between the equipment and receiver.
- Connect the equipment into an outlet on a circuit different from that to which the receiver is connected.
- Consult the dealer or an experienced radio or television technician for help.

Declaration of Conformity for Products Marked with FCC Logo, United States Only

This device complies with Part 15 of the FCC Rules. Operation is subject to the following two conditions: (1) this device may not cause harmful interference, and (2) this device must accept any interference received, including interference that may cause undesired operation. For questions regarding this declaration, contact:

Compaq Computer Corporation
P. O. Box 692000, Mail Stop 510101
Houston, Texas 77269-2000

Or call (281) 514-3333

To identify this product, refer to the Series number found on the product.

Modifications

The FCC requires the user to be notified that any changes or modifications made to this device that are not expressly approved by Compaq Computer Corporation may void the user's authority to operate the equipment.

Cables

Connections to this device must be made with shielded cables with metallic RFI/EMI connector hoods in order to maintain compliance with FCC Rules and Regulations.

Canadian Notice (Avis Canadien)

Class B Equipment

This Class B digital apparatus meets all requirements of the Canadian Interference-Causing Equipment Regulations.

Cet appareil numérique de la classe B respecte toutes les exigences du Règlement sur le matériel brouilleur du Canada.

Europese kennisgeving

Producten met CE-aanduiding voldoen aan zowel de EMC-richtlijn (89/336/EEC) als de Lage-netspanningsrichtlijn (73/23/EEC) van de Commissie van de Europese Gemeenschap.

Deze richtlijnen zijn in overeenstemming met de volgende Europese normen (tussen haakjes staan de equivalente internationale normen):

- EN55022 (CISPR 22) - Storing van radiofrequentie
- EN50082-1 (IEC801-2, IEC801-3, IEC801-4) - Elektromagnetische immuniteit
- EN60950 (IEC950) - Productveiligheid

Japanese Notice

Class B Equipment

この装置は、情報処理装置等電波障害自主規制協議会（VCCI）の基準に基づくクラスB情報技術装置です。この装置は、家庭環境で使用することを目的としていますが、この装置がラジオやテレビジョン受信機に近接して使用されると、受信障害を引き起こすことがあります。
取扱説明書に従って正しい取り扱いをして下さい。

Australian Notice

This customer equipment is to be installed and maintained by service personnel as defined by AS/NZS 3260 Clause 1.2.14.3. Service Personnel. Incorrect connection of connected equipment to the General Purpose Outlet could result in a hazardous situation.Safety requirements are not fulfilled unless the equipment is connected to a wall socket outlet with protective earth contact.

Appendix B
Elektrostatische ontlading

Om schade aan het systeem te voorkomen moet u de volgende voorzorgsmaatregelen in acht nemen wanneer u het systeem instelt of de componenten vastpakt. Een ontlading van statische elektriciteit van een vinger of een andere geleider kan systeemkaarten of andere statisch-gevoelige onderdelen beschadigen. Dit soort schade kan de levensduur van de apparatuur bekorten.

Neem de volgende maatregelen in acht om schade ten gevolge van elektrostatische ontlading te voorkomen:

- Zorg ervoor dat u de componenten zo weinig mogelijk met de handen aanraakt door ze in anti-statische dozen te vervoeren en te bewaren.
- Bewaar statisch-gevoelige onderdelen in de bijbehorende verpakking zolang ze zich niet op een plek bevinden die vrij is van statische elektriciteit.
- Leg onderdelen op een geaard oppervlak als u ze uit de verpakking haalt.
- Voorkom dat u pinnen, voedingsdraden of circuits aanraakt.
- Zorg ervoor dat u geen elektriciteit geleidt als u een onderdeel aanraakt dat gevoelig is voor statische elektriciteit.

Aardingsmethoden

Er zijn verschillende methoden waarmee u voor aarding kunt zorgen. Hanteer een of meer van de volgende maatregelen wanneer u omgaat met elektrostatisch-gevoelige onderdelen of wanneer u dergelijke onderdelen installeert:

- Gebruik een polsbandje dat met een aardedraad is aangesloten op een geaard werkstation of computerkast. Polsbanden zijn flexibele bandjes met een minimumweerstand van 1 MOhm ± 10 procent in de aardedraden. Draag het bandje strak tegen de huid voor voldoende aarding.
- Gebruik hiel-, teen- of laarsbandjes bij staande werkstations. Draag de bandjes om beide voeten wanneer u op een geleidende vloer of dissiperende vloermat staat;
- Gebruik geleidend onderhoudsgereedschap.
- Gebruik een draagbare gereedschapskist met een opvouwbare anti-statische werkmat.

Als u niet beschikt over de aanbevolen hulpmiddelen voor juiste aarding, laat de Compaq dealer dan het onderdeel installeren.

OPMERKING: Neem contact op met de Compaq dealer voor meer informatie over statische elektriciteit of hulp bij installatie van onderdelen.

Appendix C
Configuratie-opties voor de drive

De Compaq SLR tapedrive is door Compaq zo ingesteld dat deze aan de eisen van de standaard gebruiker voldoet. Dit hoofdstuk bevat informatie over het wijzigen van de standaardconfiguratie.

Het merendeel van de opties van de drive wordt intern bestuurd. Via het jumperblok op de achterkant van de drive kunt u ook bepaalde opties instellen.

U kunt zo de volgende opties instellen:

- Een SCSI-ID selecteren
- Buspariteit inschakelen/uitschakelen
- Testen

Plaats van het jumperblok

Het jumperblok bevindt zich aan de achterkant van de drive.

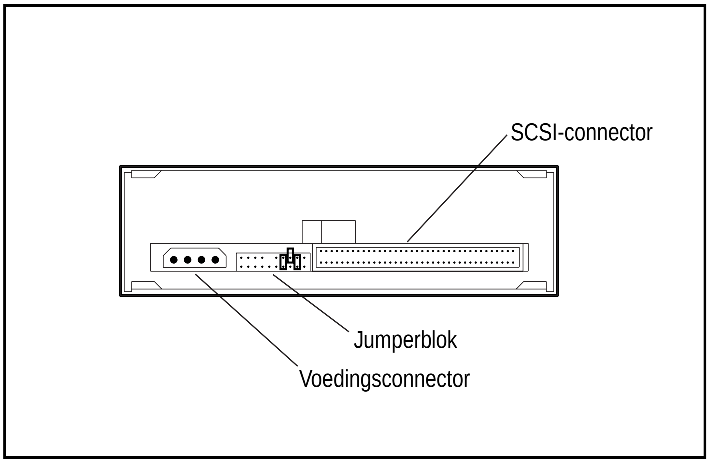

Afbeelding C-1. De achterkant van de Compaq SLR tapedrive

De jumpers identificeren

Het jumperblok is als volgt opgebouwd:

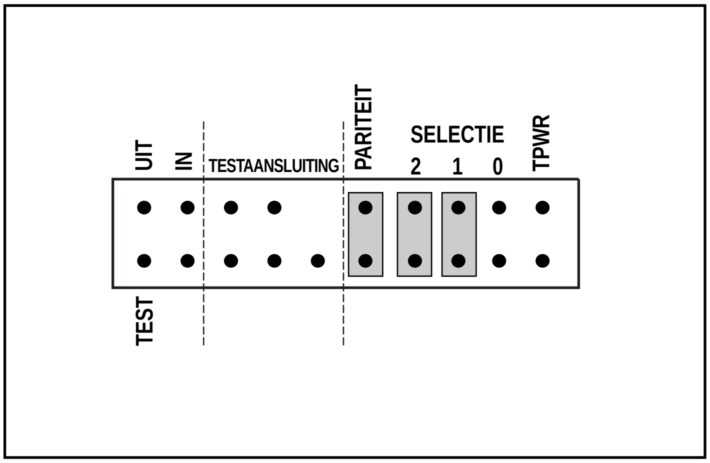

Afbeelding C-2. Layout van het jumperblok

Een SCSI-ID selecteren

Aangezien elk apparaat op dezelfde SCSI-bus een unieke ID moet hebben, kan het noodzakelijk zijn de ID van de drive vóór de installatie in te stellen.

BELANGRIJK: Uw drive is door Compaq ingesteld op SCSI-ID = 6. Gebruik SCSI ID = 7 niet: deze is namelijk gereserveerd voor SCSI-controllers.

In de volgende tabel staan de juiste jumperinstellingen:

Tabel C-1
Selecteren van de SCSI-ID

SEL2	SEL1	SEL0	SCSI-ID
OPEN	OPEN	OPEN	0
OPEN	OPEN	GESLOTEN	1
OPEN	GESLOTEN	OPEN	2
OPEN	GESLOTEN	GESLOTEN	3
GESLOTEN	OPEN	OPEN	4
GESLOTEN	OPEN	GESLOTEN	5
GESLOTEN	GESLOTEN	OPEN	6
GESLOTEN	GESLOTEN	GESLOTEN	7

OPMERKING: De term "GESLOTEN" in deze tabel betekent dat de jumper is geïnstalleerd.

BELANGRIJK: De drive leest de instellingen van het jumperblok als de drive wordt ingeschakeld. De wijzigingen worden pas van kracht als u de drive uit- en weer inschakelt of als de drive een reset van een SCSI-bus ontvangt.

De SCSI-ID in een SCO OpenServer-omgeving configureren

In de voorgeconfigureerde kernel die wordt gebruikt voor het installeren van SCO OpenServer, worden de volgende SCSI-ID's automatisch ingesteld:

- Schijf = 0
- Tape = 2
- Cd-rom = 5

Indien nodig kunt u met de opdracht **mkdev tape** de ID voor de Compaq SLR tapedrive opnieuw configureren. U controleert de ID door met de opdracht **hwconfig** naar dezelfde **%tape string** te zoeken of de **%tape string** te controleren als deze verschijnt wanneer de kernel opstart. De informatie wordt ongeveer als volgt weergegeven:

%tape - - - type= S ha=0 id=2 lun=0 ht= ...

In dit voorbeeld geeft de „id=2“ aan dat de SCSI-ID van de drive 2 is.

BELANGRIJK: De kernel van de SCO OpenServer zal alleen communiceren met de eerste SCSI-controller in het systeem. Verwijder het algemene stuurprogramma van de tape bij SCSI ID = 2 en installeer vervolgens het juiste stuurprogramma voor de tape. Stel de vereiste SCSI-ID, bus- en lun-waarden in.

Buspariteit inschakelen/ uitschakelen

Door het installeren van de jumper **PARITY** wordt de pariteitscontrole van de bus ingeschakeld.

BELANGRIJK: Compaq levert de drive met deze jumper geïnstalleerd af.

Testen

Met de jumpers **TEST** en **TEST CONN** worden de zelftest en de online testmogelijkheden ingeschakeld die echter buiten het bestek van dit boek vallen.

Index

A

Aardingsmethoden B-2
Activiteitenlogboek 5-16; 5-18
Arcada Backup Exec for NT, problemen oplossen 5-8
ArcServe for Netware, problemen oplossen 5-18
ArcServe voor NT, problemen oplossen 5-15

B

Banyan VINES
- drivers identificeren 3-12
- ondersteuningssoftware voor Compaq Peripheral Adapter installeren 3-12
- Problemen oplossen 5-13

Betekenis van de lampjes 4-3
Betrouwbaarheid van gegevens 4-4
Buspariteit controleren C-4

C

Capaciteit 1-1
Cartridge
- gebruiken 4-4
- opnieuw opwinden 4-6
- opslag 4-4
- reinigt niet meer 4-8

Compatibiliteit, lezen/schrijven 1-2
Compressie 1-1
Conflicten met bronnen, controleren op 5-4
Controleren
- drive 5-6
- software 5-7

Controller, defect 5-6

D

De drive reinigen
- richtlijnen 5-2

Drive bedienen
- cartridge gebruiken 4-4
- cartridge opnieuw opwinden 4-6
- de ejectknop 4-3
- gegevenscompressie inschakelen 4-7
- knoppen op het voorpaneel 4-3
- lampje op voorpaneel 4-2

Drive installeren
- de installatie voltooien 2-9
- het systeem voorbereiden 2-2
- met montagebeugels 2-6
- mogelijke opties 2-1
- SCSI-ID instellen 2-2
- systeem weer in elkaar zetten 2-9
- zonder montagebeugels 2-8

Drive reinigen
- na de installatie 2-9
- richtlijnen 4-7

Drive reiningen
- procedure 4-7

Drivers
- ondersteunde omgevingen 3-1

E

Elektrostatische ontlading B-1

F

Firmware
- upgraden 5-22
- upgraden met een cartridge 5-23
- upgraden met een ROMPaq diskette 5-23

Formaten 1-2
- ondersteunde QIC-formaten 1-2

Fouten
- herstellen van 4-3
- interpreteren van de lampjes 4-3
- wat te doen met een fatale fout 4-3

G

Gebruiken
- activiteitenlogboek 5-16; 5-18
- hulpprogramma Inspect 5-22
- ROMPaq diskette 5-24
- systeemgebeurtenissenlogboek 5-8
- systeemlogboek 5-13
- tape-enginelogboek 5-16
- tapeserverlogboek 5-18

Gegevenscompressie
- inschakelen 4-7

I

IBM OS/2
- drivers identificeren 3-10
- Problemen oplossen 5-13

Identificeren
- jumpers C-2

Inhoud van de doos 1-3

Inspect-hulpprogramma 5-22

Installatievereisten
- controller 2-1
- hulpmiddelen 2-1
- software 2-1

J

Jumperblok
- jumpers identificeren C-2
- plaats C-1

K

Kabels
- aansluiten op de drive 2-6

L

lampje 4-7; 4-8; 5-6; 5-23

Lampjes 5-2

M

Media, aanbevolen 1-2

Microsoft Windows 95
- drivers identificeren 3-7
- wanneer te installeren 3-7

Microsoft Windows NT
- Drivers controleren 5-12
- drivers identificeren 3-6
- Problemen oplossen 5-8
- wanneer te installeren 3-6

N

Novell IntranetWare/Netware

drivers identificeren 3-3
ondersteuning van ASPI 3-4
problemen oplossen 5-8
NT Backup, problemen oplossen 5-8

O

Opnieuw opwinden van cartridge 4-6
Overdrachtssnelheid 1-1

P

Pariteit controleren C-4
Prestaties 1-1
Problemen oplossen
de drive controleren drive 5-6
Problemen oplossen
apparaatcontroles 5-2
Arcada Backup Exec for NT 5-8
ArcServe for Netware 5-18
ArcServe for NT 5-15
Banyan VINES-omgeving 5-13
controleren op conflicten met bronnen 5-4
IBM OS/2-omgeving 5-13
met de Snelle controlelijst 5-2
Microsoft Windows NT-omgeving 5-8
Novell IntranetWare/NetWare-omgeving 5-8
NT Backup 5-8
recente wijzigingen controleren 5-20
SCO OpenServer-omgeving 5-12
software controleren 5-7
softwarecontroles 5-2
SQLServer for NT 5-8
terugkerende storingen verhelpen 5-21
voeding van de drive controleren 5-6
werkblad systeemconfiguratie gebruiken 5-4

R

Reinigingscartridge, reinigt niet meer 4-3
ROMPaq diskette
gebruiken 5-24
maken 5-24

S

Schijfpositie verwisselbaar medium
montagebeugels niet noodzakelijk 2-8
montagebeugels noodzakelijk 2-6
toegang tot 2-4
SCO OpenServer
Compaq Extended Feature Supplement installeren 3-8
drivers identificeren 3-8
Problemen oplossen 5-12
SCSI-ID configureren 3-8
SCO UnixWare
Compaq Extended Feature Supplement installeren 3-9
drivers identificeren 3-9
SCSI ID
instellen bij SCO OpenServer 2-2
SCSI-ID
bij SCO OpenServer C-4

gereserveerd 2-4
instellen 2-2; C-3
instellen bij SCO
OpenServer 3-8
instelling 5-7
jumpers selecteren 2-3
Sensecode 5-7
Setinhoud 1-3
Snelle controlelijst 5-2
Software
drivers installeren 2-9
Drivers van Microsoft Windows
NT controleren 5-12
installatievereisten 2-1
SQLServer for NT, problemen
oplossen 5-8
Stopbericht 5-8
SunSoft Solaris
drivers identificeren 3-11
Systeemgebeurtenissenlogboek 5-8
Systeemlogboek 5-13

T

Tape-enginelogboek 5-16
Tapeserverlogboek 5-18
Testen
met een offline tester C-4
zelftests C-4

W

Werkblad systeemconfiguratie,
gebruiken 5-4